ՃԱԿԱՏ ԸՍՏ Զ-Ա ԱՌԱՆՑՔՆԵՐԻ

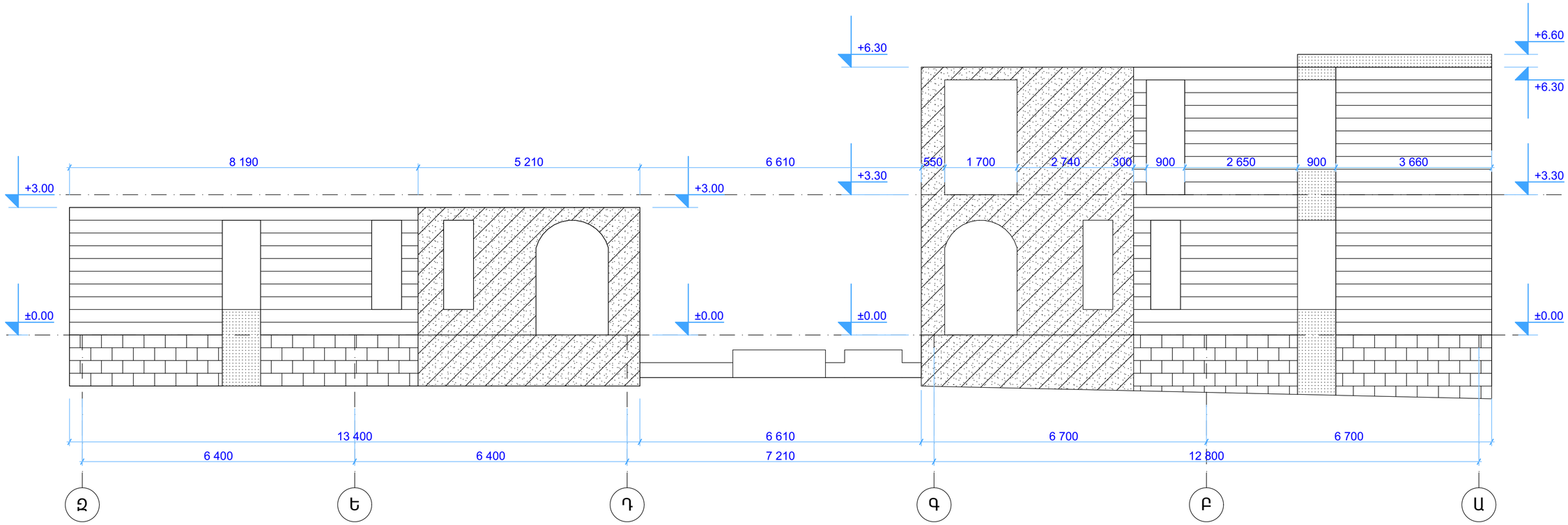

ՊԱՅՄԱՆԱԿԱՆ ՆՇԱՆՆԵՐ

- ՍՐԲԱՏԱՇ ՏՈՒՖԻ ՄԻԴԻՍ ՇԱՐՎԱԾՔ
- ԿՈՊՏԱՏԱՇ ՏՈՒՖԻ ՄԻԴԻՍ ՇԱՐՎԱԾՔ
- ՍՐԲԱՏԱՇ ԲԱԶԱԼՏԻ ՄԻԴԻՍ ՇԱՐՎԱԾՔ
- ԲԵՏՈՆ

Ն.Գ.Ճ.	Հ.ՀԱՐՈՒԹՅՈՒՆՅԱՆ		ՕԲ.ԱՆՎԱՆՈՒՄԸ	ASKMED design			
ՆԱԽԱԳԾԵՑ	Գ.ԱՂԱՄՅԱՆ		ԱՐՇԱԼՈՒՅՍ ՀԱՄԱՅՆՔԻ ՄԱՆԿԱՊԱՐՏԵԶԻ ՎԵՐԱԿԱՌՈՒՑՄԱՆ ՆԱԽԱԳԻԾ	«ԱՍՔՄԵԴ դիզայն» ՍՊԸ			
			ԹԵՐԹԻ ԱՆՎԱՆՈՒՄԸ	ՕԲՅԵԿՏ	02/15		
			ՃԱԿԱՏ ԸՍՏ Զ-Ա ԱՌԱՆՑՔՆԵՐԻ /ՉԱՓԱԳՐՈՒԹՅՈՒՆ/	ԹԵՐԹ	Ճ-21	ՓՈՒԼ	ԱԳ
ՊԱՏՎԻՐԱՏՈՒ՝				ԹԵՐԹԵՐ			